N.S.N.:
2320-17-036-7379

Afb.nr.:
1801-0001

Omschrijving:
CARROSSERIE (losse delen)

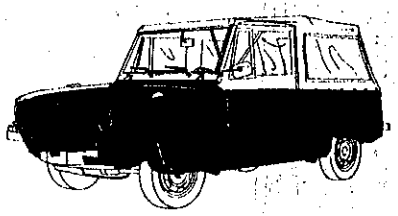

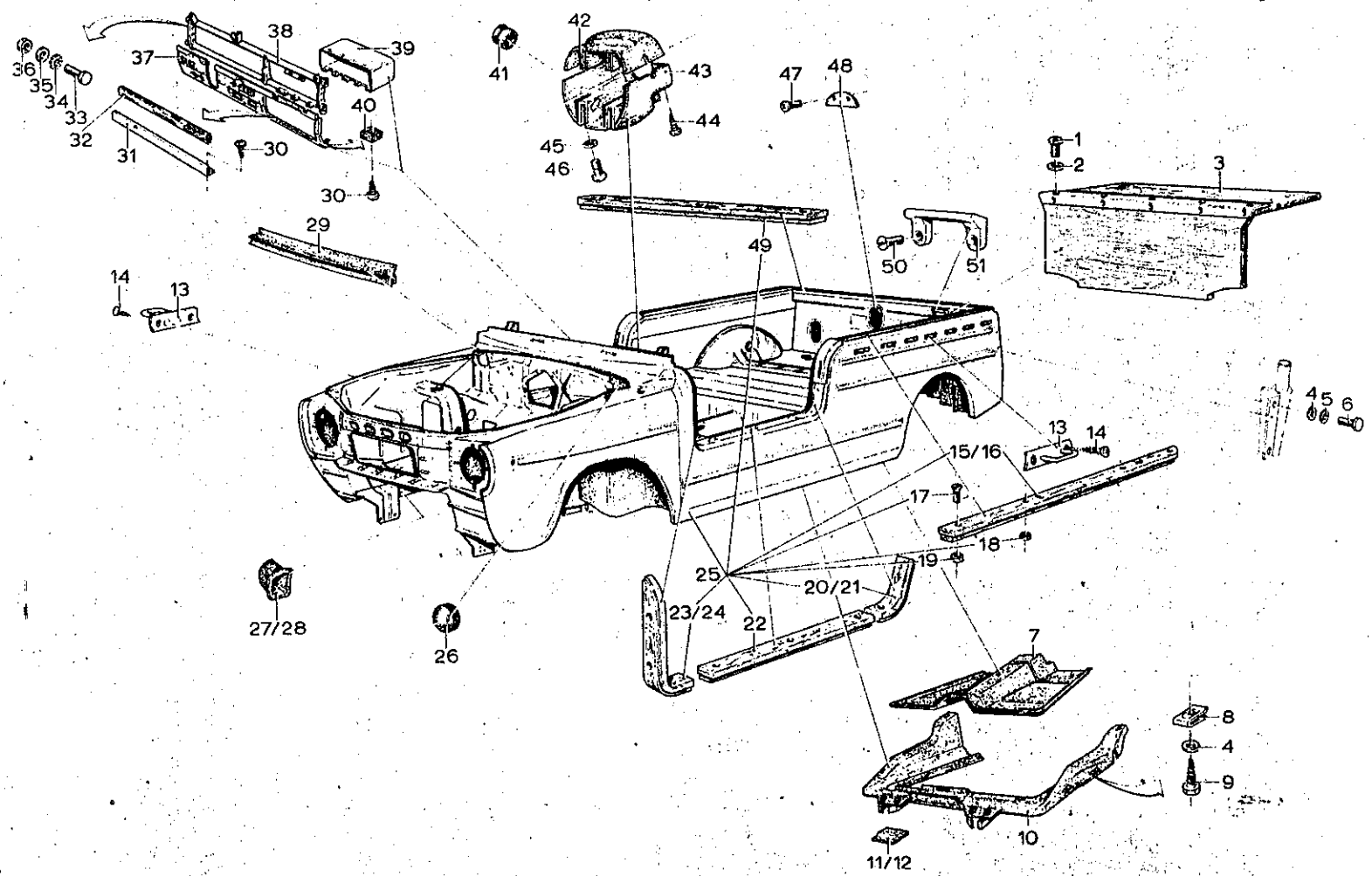

DAF VOORLOPIGE SERVICE ONDERDELENLIJST 66 YA

Afb. nr.: 1801-0001 Omschrijving: Carrosserie (losse delen) Bladz. 1

Pos	NSN nr.	DAF nr.	Benaming	Aantal	Prijs
1	5305-17-043-8919	318919	Schroef DIN 7986 M6x22 4.6 VCAD	10	
2	5310-17-003-1135	324252	Sluitring DIN 125 A6,4 ST VCAD	10	
3	2510-17-043-9043	744363	Tankkast	1	
4	5310-17-003-8217	325421	Sluitring DIN 125 A8,4 ST VCAD	10	
5	5310-12-143-8515	251928	Veerring DIN 128 A8	8	
6	5306-17-007-7680	251623	Bout DIN 933 M8x25 8.8 VCAD	8	
7	2510-17-043-9030	168779	Deksel	1	
8	5310-17-043-8973	556081	Moerplaat	12	
9	5306-17-043-8974	266209	Schroef	12	
10	2510-17-043-9042	744171	Rand	1	
11	5340-17-043-0400	590021	Versterkingsstrip links	1	
12	5340-17-043-8816	590022	Versterkingsstrip rechts	1	
13	5340-17-043-9716	744305	Broekkram	26	
14	5305-17-043-8843	319188	Schroef DIN 7983 B3,5x9,5	52	
15	2510-17-043-9049	744375	Lijst links	1	
16	2510-17-043-9050	744376	Lijst rechts	1	
17	5305-17-043-8945	744648	Schroef DIN 964 M6x35 4.6 VCAD	21	
18	5310-17-043-9386	744613	Klinkmoer Alum. M8	4	
19	5310-17-043-9385	744612	Klinkmoer Alum. M6	21	
20	2510-17-043-9047	744373	Lijst links	1	
21	2510-17-043-9048	744374	Lijst rechts	1	
22	2510-17-043-9046	744372	Lijst	2	
23	2510-17-043-9044	744370	Lijst links	1	
24	2510-17-043-9045	744371	Lijst rechts	1	
25	2510-17-043-9052	744663	Carrosserie kpl.	1	
26	5340-17-017-9721	189269	Tule	1	
27	2530-17-043-8851	165681	Beschermkap links	1	
28	2530-17-043-8852	165682	Beschermkap rechts	1	
29	9320-17-043-9770	112117	Profiel rubber lg.1,12 m	N.B.	
30	5305-17-043-8902	102956	Schroef DIN 7981 A4,3x13 Gezw.	14	
31	5340-17-043-9777	744155	Hoekprofiel	1	
32	5330-17-043-2917	744058	Randprofiel rubber lg.0,37 m	N.B.	

Afb. nr.: 1801-0001 | Omschrijving: Carrosserie (losse delen) | Bladz. 2

Pos	NSN nr.	DAF nr.	Benaming	Aantal	Prijs
33	5306-17-007-7676	251610	Bout DIN 933 M6x12 8.8 VCAD	6	
34	5310-17-702-1677	251938	Veerring DIN 6798 A6,4	6	
35	5310-17-003-7547	251912	Sluitring 6,7x13x1 ST	6	
36	5310-17-003-6767	251274	Moer DIN 934 M6 8 VCAD	6	
37	2510-17-043-9041	744151	Plaat dashboard	1	
38	2510-17-043-9040	744148	Frame dashboard	1	
39	2510-17-043-9035	593102	Kast dashboard	1	
40	5330-17-043-8846	589587	Tussenplaat vilt	5	
41	5325-17-043-9661	744169	Sluitdop	1	
42	2510-17-043-9036	593618	Kap stuurkolom boven	1	
43	2510-17-043-9037	593619	Kap stuurkolom onder	1	
44	5305-12-142-5731	319177	Schroef DIN 7981 B4,9x16 VCAD	4	
45	5310-12-143-7993	145616	Veerring DIN 137 A5 Gezw.	1	
46	5305-12-146-8140	523110	Schroef DIN 7986 M5x10	1	
47	5305-12-142-5687	522058	Schroef DIN 7981 B2,9x6,5 VCAD	2	
48	5340-17-043-9764	744413	Plaat	1	
49	2510-17-043-9051	744377	Lijst	1	
50	5305-12-136-5992	319203	Schroef DIN 7983 B4,8x9,5 VCAD	4	
51	5340-17-022-5427	324086	Broekhaak	2	

N.S.N.:
2320-17-036-7379

Afb.nr.:
1801-0002

Omschrijving:
GRILLE

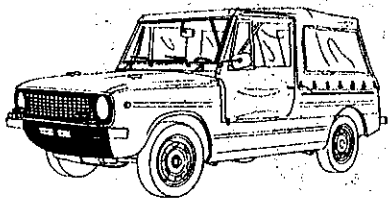

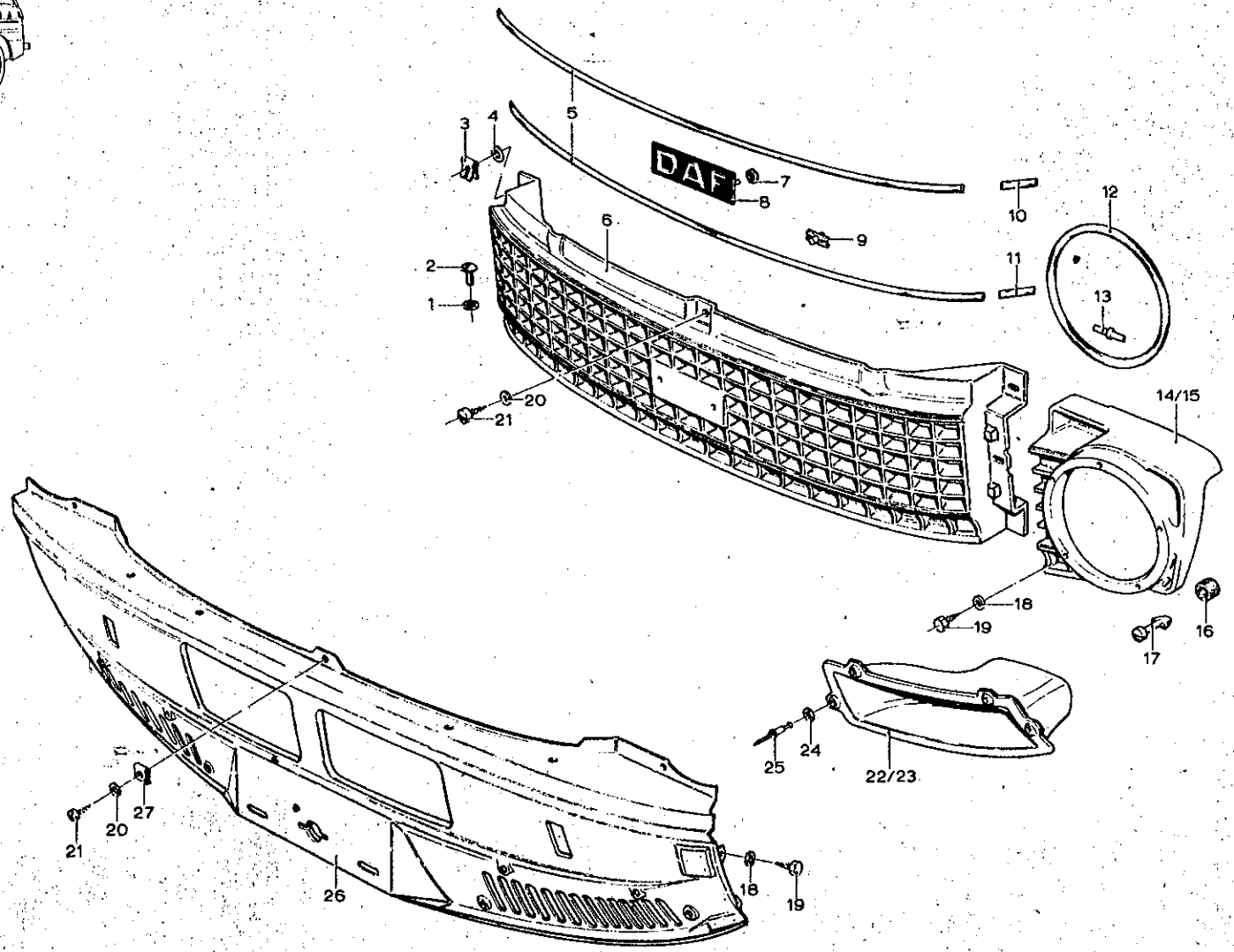

DAF VOORLOPIGE SERVICE ONDERDELENLIJST 66 YA

Afb. nr.: 1801-0002 | Omschrijving: Grille, carrosserie | Bladz. 1

Pos	NSN nr.	DAF nr.	Benaming	Aantal	Prijs
1	5310-17-702-1677	251938	Veerring DIN 6798 M6	6	
2	5305-17-026-7699	521832	Schroef DIN 7986 M6x12 4.6 VCAD	6	
3	5340-17-043-4610	559346	Clip	4	
4	5310-17-025-5369	181142	Ring gegolfd DIN 137 A6	4	
5	2510-17-043-9663	744617	Sierlijst middenstuk	2	
6	2510-17-043-9387	106613	Grille middenstuk	1	
7		557181	Klemplaat	4	
8		106580	Embleem DAF	2	
9	2510-17-043-8749	591740	Clip	26	
10	2510-17-043-9664	744619	Sierlijst boven grille zijdeel	2	
11	2510-17-043-9665	744620	Sierlijst onder grille zijdeel	2	
12	2510-17-043-9765	744618	Sierlijst koplamp	2	
13	5310-17-043-9031	260919	Clip	2	
14	2510-17-043-9388	107182	Grille zijdeel links	1	
15	2510-17-043-9389	107183	Grille zijdeel rechts	1	
16	5365-17-043-7692	109973	Tule schuimrubber	4	
17	2510-17-043-9390	109974	Pen	6	
18	5310-17-003-1135	324252	Sluitring DIN 125 B6,4ST VCAD	6	
19	5306-17-043-5093	106658	Bout DIN 7976 B6,3x13 VCAD	6	
20	5310-17-043-7709	899085	Sluitring 6,5x15x2,2 C45	2	
21	5305-00-014-4811	116154	Schroef 10x5/8 INCH zwart	2	
22		103870	Luchtkoker links	1	
23		103871	Luchtkoker rechts	1	
24		251901	Sluitring 3,5x9,9x1,2 ST VCAD	8	
25		112472	Treknagel	8	
26	2510-17-043-7561	742716	Frontplaat	1	
27	5340-17-043-7039	107177	Clip	1	

N.S.N.:
2320-17-036-7379

Afb.nr.:
1801-0003

Omschrijving:
MOTORKAP

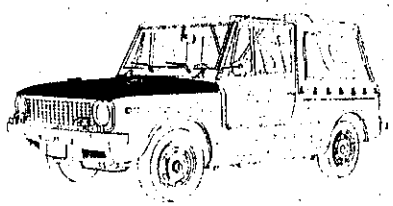

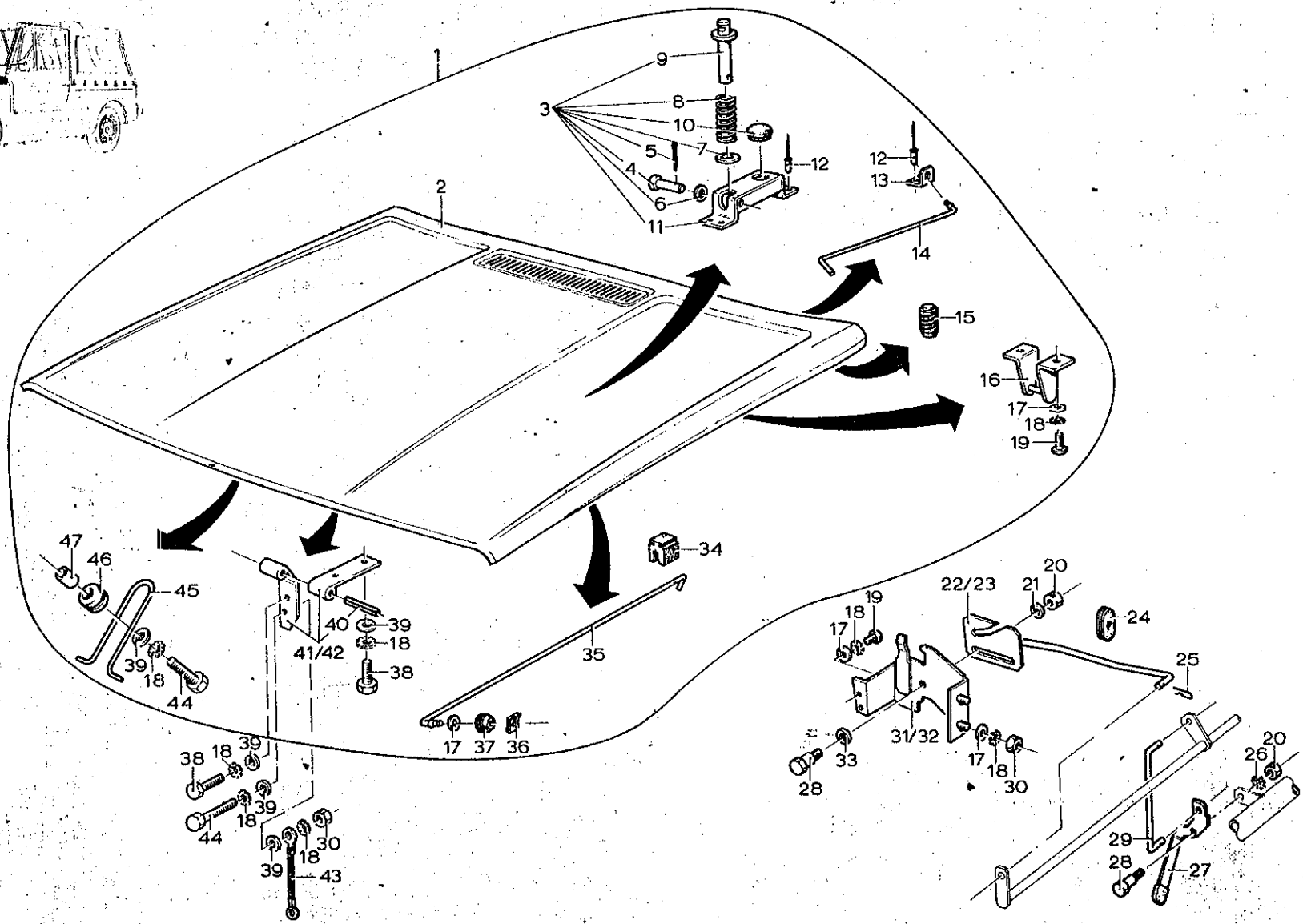

DAF VOORLOPIGE SERVICE ONDERDELENLIJST 66 YA

Afb. nr.: 1801-0003 Omschrijving: Motorkap Bladz. 1

Pos	NSN nr.	DAF nr.	Benaming	Aantal	Prijs
1	2510-17-043-7444	744616	Motorkap kpl.	1	
2	2510-17-043-7443	744540	Motorkap	1	
3	5340-17-043-8939	744431	Vergrendeling voorruit	2	
4	5315-17-026-2117	119290	Koppen 5H11x35x33 VCAD	2	
5	5315-12-121-3845	251852	Splitpen DIN 94 1,5x10 ST VCAD	2	
6	5310-17-003-8218	542018	Sluitring DIN 125 A5,3 ST	2	
7	5310-17-003-1142	202817	Sluitring DIN 125 A10,5 ST VCAD	2	
8	5360-17-043-9353	327205	Drukveer	2	
9	5340-17-043-8940	744433	Pen	2	
10	5340-17-029-0006	336429	Prop aanslag	2	
11	5325-17-043-8769	744432	Steun	2	
12	5320-17-043-7584	307012	Popnagel	12	
13	5340-17-043-7599	744430	Hoeksteun	1	
14	3040-17-043-7598	744441	Stang	1	
15	5340-17-043-7691	105045	Aanslagstop	2	
16	5340-17-043-9652	106446	Houder slotpen	2	
17	5310-17-003-7547	251912	Sluitring 6,7x13x1 ST VCAD	14	
18	5310-17-702-1677	251938	Veerring DIN 6798 A6,4	25	
19	5305-17-026-7699	521832	Schroef bolkop DIN 7986 M6x12 4.6 VCAD	8	
20	5310-17-004-7783	251275	Moer DIN 934 M8 8 VCAD	3	
21	5310-17-043-7583	589054	Veerring	2	
22	2510-17-043-7441	590568	Slotplaat links	1	
23	2510-17-043-7442	590569	Slotplaat rechts	1	
24	5325-17-043-8926	591916	Tule	2	
25	5315-17-043-9354	528338	Klemveer	4	
26	5310-17-025-5663	251939	Veerring DIN 6798 A8,2	1	
27	5340-17-043-9761	590573	Hefboom kpl.	1	
28	5306-17-043-8924	590567	Borstbout	3	
29	3040-17-043-8923	590565	Stang	1	
30	5310-17-003-6767	251274	Moer DIN 934 M6 8 VCAD	4	
31	2510-17-043-7436	105046	Steun slotplaat	1	
32	2510-17-043-7437	105047	Steun slotplaat	1	

Afb. nr.: 1801-0003 Omschrijving: Motorkap Bladz. 2

Pos	NSN nr.	DAF nr.	Benaming	Aantal	Prijs
33	5310-17-043-8918	265200	Sluitring 8x22x2 ST	2	
34	9320-17-043-8922	558079	Profiel rubber lg.0,022 m	2	
35	2510-17-043-7435	103465	Stang	1	
36	5340-17-043-4610	559346	Borgplaat	2	
37	5325-17-043-9358	589017	Bus	2	
38	5306-17-035-6547	126718	Bout DIN 933 M6x16 8.8 VCAD	8	
39	5310-17-003-1135	324252	Sluitring DIN 125 B6,4 ST VCAD	11	
40	5315-17-043-8916	107863	Spanstift	2	
41	2510-17-043-7439	262210	Scharnier kpl. links	1	
42	2510-17-043-7440	262211	Scharnier kpl. rechts	1	
43	2590-17-043-9662	744605	Massakabel motorkap	2	
44	5306-17-007-7679	251614	Bout DIN 933 M6x25 8.8 VCAD	1	
45	2510-17-043-7438	107573	Begrenzer	1	
46	2510-17-043-7567	107574	Rol	1	
47	5365-17-043-9349	107575	Bus	1	

N.S.N.:
2320-17-036-7379

Afb.nr.:
1801-0004

Omschrijving:
PORTIEREN

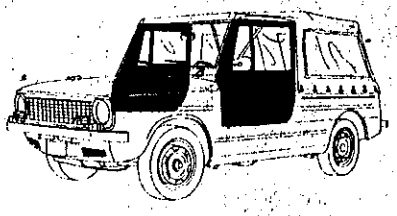

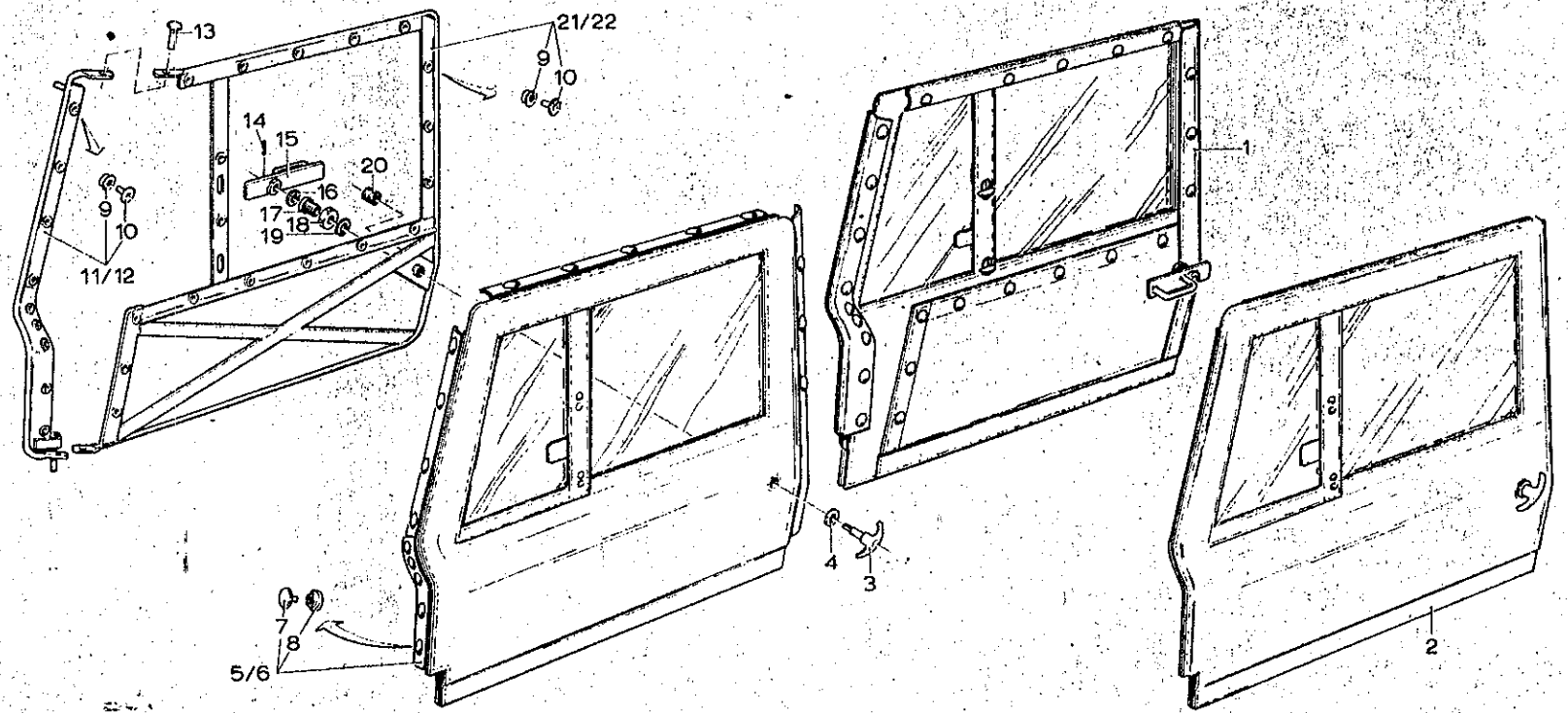

DAF

VOORLOPIGE SERVICE ONDERDELENLIJST 66 YA

Afb. nr.: 1801-0004 Omschrijving: Portieren Bladz. 1

Pos	NSN nr.	DAF nr.	Benaming	Aantal	Prijs
1	2510-17-043-0373	742864	Portier rechts	1	
2	2510-17-043-0372	742863	Portier links	1	
3	2540-17-043-7594	744321	Kruk	2	
4	5310-17-043-7595	744322	Ring	2	
5	2510-17-043-8752	744340	Hoes portier links	1	
6	2510-17-043-8753	744341	Hoes portier rechts	1	
7	5325-17-043-7031	744511	Kap	54	
8	5325-17-043-7029	744512	Ring met veer	54	
9	5325-17-043-7032	744513	Snapper	54	
10	5325-17-043-7030	744514	Holniet	54	
11	2510-17-043-7565	744640	Scharnierstijl kpl. links	1	
12	2510-17-043-7566	744641	Scharnierstijl kpl. rechts	1	
13	5320-12-124-0381	251724	Klinknagel DIN 660 6x15 ST	4	
14	5315-17-026-3282	119281	Spanstift 2x16	2	
15	2540-17-043-8938	744326	Grendel	2	
16	5310-17-003-1142	202817	Sluitring A10,5 ST VCAD	2	
17	2540-17-043-8721	744325	Bus	2	
18	5310-17-026-2983	251284	Moer DIN 936 M16 VCAD	2	
19	5310-17-043-7596	744324	Ring	2	
20	5360-17-043-7706	744333	Bus rubber	2	
21		744638	Frame portier kpl. links	1	
22		744639	Frame portier kpl. rechts	1	

N.S.N.: 2320-17-036-7379

Afb.nr.: 1801-0005

Omschrijving: CARROSSERIE (lassamenstelling)

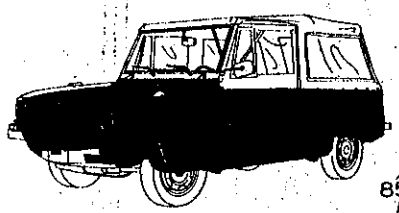

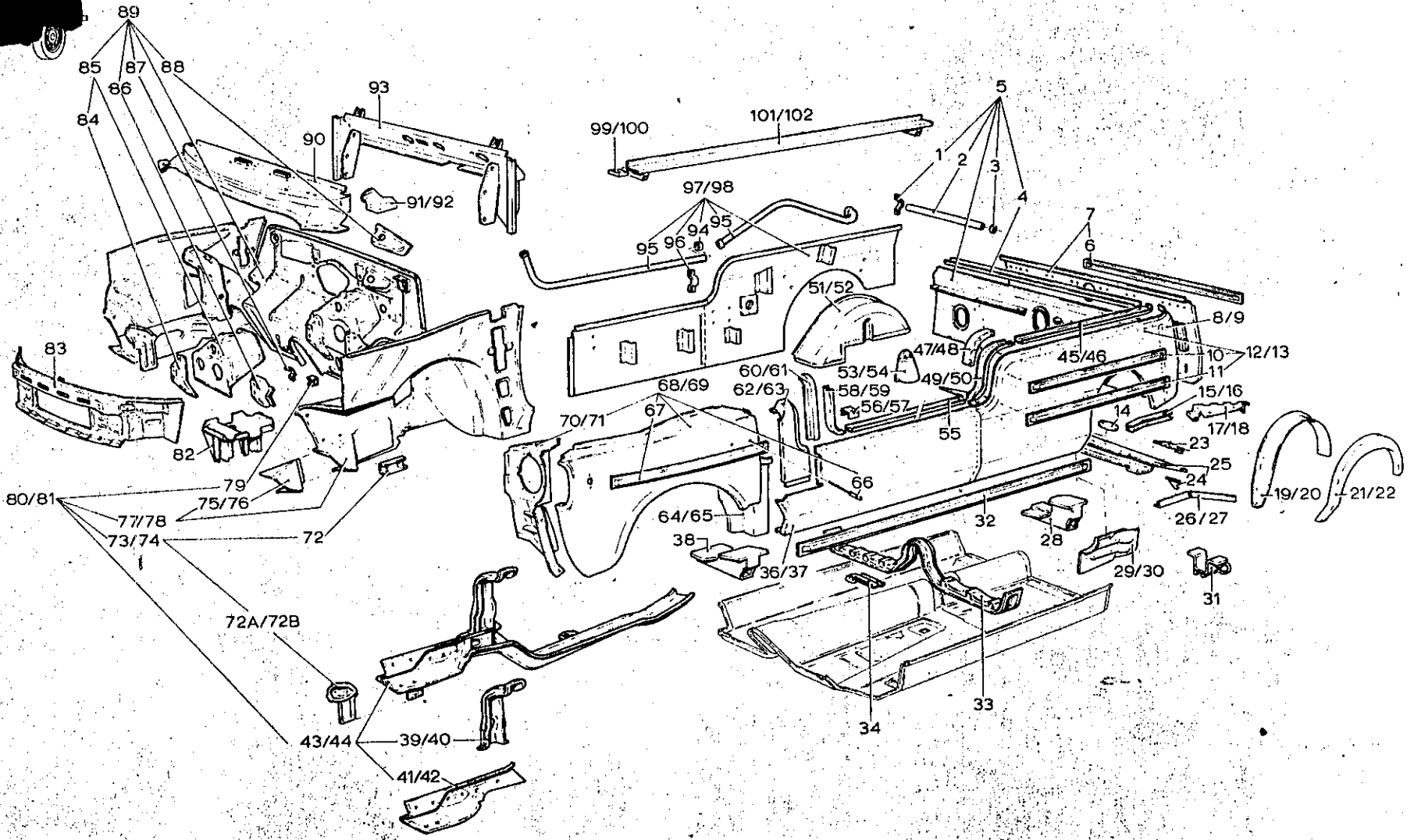

DAF VOORLOPIGE SERVICE ONDERDELENLIJST 66 YA

Afb. nr.: 1801-0005 | Omschrijving: Beplating | Bladz. 1

Pos	NSN nr.	DAF nr.	Benaming	Aantal	Prijs
1		744310	Beugel	2	
2		202347	Pijp 3/4 inch lg.=700 mm PM	N.B.	
3		324945	Huls 3/4 inch	2	
4		742927-	Bovenrand achterwand	1	
5	2510-17-043-8828	744216	Achterwand binnen kpl.	1	
6		742789	Profiel versterking	1	
7	2510-17-043-8829	742949	Achterwand buiten kpl.	1	
8	2510-17-043-8830	742889	Hoekstuk links	1	
9	2510-17-043-8831	742890	Hoekstuk rechts	1	
10		742786	Profiel versterking	2	
11		742787	Profiel versterking	2	
12	2510-17-043-8832	744306	Zijwand achter buiten links kpl.	1	
13	2510-17-043-8833	744307	Zijwand achter buiten rechts kpl.	1	
14		100972	Deksel	1	
15		100469	Versterking links	1	
16		100470	Versterking rechts	1	
17		101408	Zijstuk kofferbodem links	1	
18		101409	Zijstuk kofferbodem rechts	1	
19		742952	Sluitplaat van spatscherm links	1	
20		742953	Sluitplaat van spatscherm rechts	1	
21		742950	Boog van spatscherm links	1	
22		742951	Boog van spatscherm rechts	1	
23		556511	Deksel vloeropening	6	
24		106280	Steun bev. uitlaat	1	
25		742773	Kofferbodem	1	
26		744334	Hoekprofiel rechts	1	
27		744335	Hoekprofiel links	1	
28		744584	Kriksteun achter	2	
29		744726	Verlengstuk drempel links	1	
30		744727	Verlengstuk drempel rechts	1	
31		744053	Ophangbeugel uitlaat	1	
32		742788	Profiel versterking	2	
33		255366	Dwarsligge	1	

Afb. nr.: 1801-0005 | Omschrijving: Beplating | Bladz. 2

Pos	NSN nr.	DAF nr.	Benaming	Aantal	Prijs
34		259340	Ophangbeugel	2	
35		744319	Steun	3	
36	2510-17-043-8834	742774	Zijwand buiten voor links	1	
37	2510-17-043-8835	742775	Zijwand buiten voor rechts	1	
38		744585	Kriksteun voor	2	
39		559792	Fusee versterking links	1	
40		559793	Fusee versterking rechts	1	
41		105712	Voorstuk langsligger links	1	
42		105713	Voorstuk langsligger rechts	1	
43		105708	Langsligger links kpl.	1	
44		105709	Langsligger rechts kpl.	1	
45		742925 -	Bovenrand zijwand achter links	1	
46		742926 -	Bovenrand zijwand achter rechts	1	
47		744349	Slotplaat links	1	
48		744350	Slotplaat rechts	1	
49		742923 -	Bovenrand zijwand links	1	
50		742924 -	Bovenrand zijwand rechts	1	
51		105207	Wielkast links	1	
52		105208	Wielkast rechts	1	
53		100403	Steun schokdemper links	1	
54		100404	Steun schokdemper rechts	1	
55		742922 -	Bovenrand zijwand voor	1	
56		744568	U-profiel links	2	
57		744569	U-profiel rechts	1	
58		742961 -	Bovenrandprofiel links	1	
59		742962 -	Bovenrandprofiel rechts	1	
60		744303	Strip links	1	
61		744304	Strip rechts	1	
62		742885	Verlengstuk spatbord links	1	
63		742886	Verlengstuk spatbord rechts	1	
64		742779	Verlengstuk wielkast voor links	1	
65		742780	Verlengstuk wielkast voor rechts	1	

Afb. nr.: 1801-0005 | Omschrijving: Beplating | Bladz. 3

Pos	NSN nr.	DAF nr.	Benaming	Aantal	Prijs
66		182951	Treknagel	4	
67		744218	Profiel versterking	2	
68	2510-17-043-8836	742865	Spatbord kpl. links	1	
69	2510-17-043-8837	742866	Spatbord kpl. rechts	1	
70	2510-17-043-8838	104691	Verlengstuk voorspatbord links	1	
71	2510-17-043-8839	104692	Verlengstuk voorspatbord rechts	1	
72		559744	Profiel	2	
73		105861	Bev. plaat links	1	
74		105862	Bev. plaat rechts	1	
75		559608	Verbindingsplaat links	1	
76		559609	Verbindingsplaat rechts	1	
77		101530	Wielkast links	1	
78		101531	Wielkast rechts	1	
79		539053	Hoeksteun	1	
80		101528	Wielkast kpl	1	
81		101529	Wielkast kpl.	1	
82		744130	Steun van accu	1	
83	2510-17-043-8840	101536	Frontplaat	1	
84		559742	Steun bev. stuurhuis	1	
85		559613	Pedaalbak	1	
86		559752	Steun bev. stuurhuis	1	
87		559790	Aanslag gaspedaal	1	
88		559759	Steun ruitenwissermotor	1	
89		744724	Schutbord kpl.	1	
90		742755	Paravent	1	
91		744545	Hoeksteun rechts	1	
92		744546	Hoeksteun links	1	
93		744115	Dashboard bovenstuk kpl.	1	
94		324954	Huls 1"	4	
95		123765	Pijp 1 inch 1x1,39 m 1x1,28 m	N.B.	
96		744200	Beugel	5	
97		744212	Binnenwand links	1	
98		744213	Binnenwand rechts	1	

DAF

VOORLOPIGE SERVICE ONDERDELENLIJST 66 YA

Afb.nr.: 1801-0005 | Omschrijving: Beplating | Bladz. 4

Pos	NSN nr.	DAF nr.	Benaming	Aantal	Prijs
99		744019	Onderrand voorstuk links	1	
100		744020	Onderrand voorstuk rechts	1	
101		744579	Onderrand kpl. links	1	
102		744580	Onderrand kpl. rechts	1	

N.S.N. :
2320-17-036-7379

Afb.nr.:
1802-0001

Omschrijving :
VOORRUIT

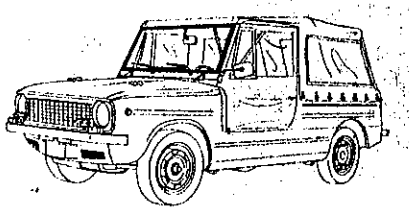

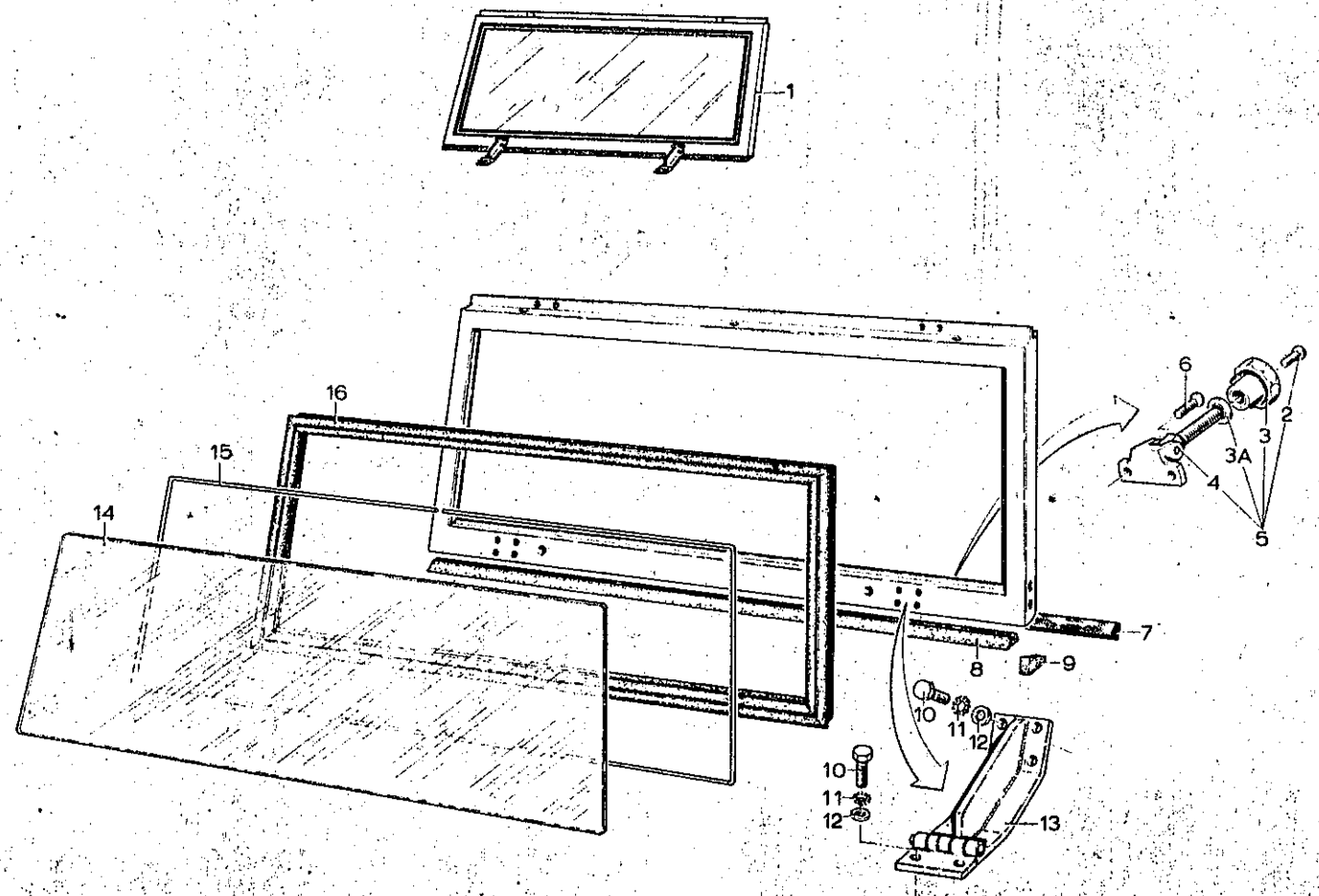

DAF | VOORLOPIGE SERVICE ONDERDELENLIJST 66 YA

Afb. nr.: 1802-0001 | Omschrijving: Voorruit | Bladz. 1

Pos	NSN nr.	DAF nr.	Benaming	Aantal	Prijs
1	2510-17-043-9666	744621	Voorruit kpl.	1	
2	5305-12-142-5542	317764	Schroef DIN 7986 M4x6 4.6 VCAD	2	
3	5355-17-043-7597	744397	Handwiel	2	
4		744396	Scharnierbout	2	
5	5340-17-043-7600	744590	Klembout voorruit	2	
6	5305-12-142-5544	318987	Schroef bolverz. DIN 7986 M4x8 4.6 VCAD	4	
7	9320-17-043-2917	744058	Profiel rubber lg.1,28 m	N.B.	
8	5330-17-043-7036	744681	Profiel rubber lg.1,32 m	N.B.	
9	2510-17-043-8751	744189	Afdichting	2	
10	5306-17-007-7678	251612	Bout DIN 933 M6x20	12	
11	5310-17-702-1677	251938	Veerring DIN 6798 A6,4	12	
12	5310-17-003-1135	324252	Sluitring DIN 125 B6,4 ST	12	
13	2510-17-043-7562	742990	Scharnier	2	
14	2510-17-043-8750	742954	Voorruit	1	
15	9320-17-043-9360	591474	Pees lg.3,50 m	N.B.	
16	9320-17-043-8925	591471	Raamrubber 3,45 m	N.B.	
3A	5310-17-003-8217	325421	Sluitring DIN 125 A8,4 ST VCAD	2	